RTG - SCA

Soil Condition Assistant

RTG Rammtechnik

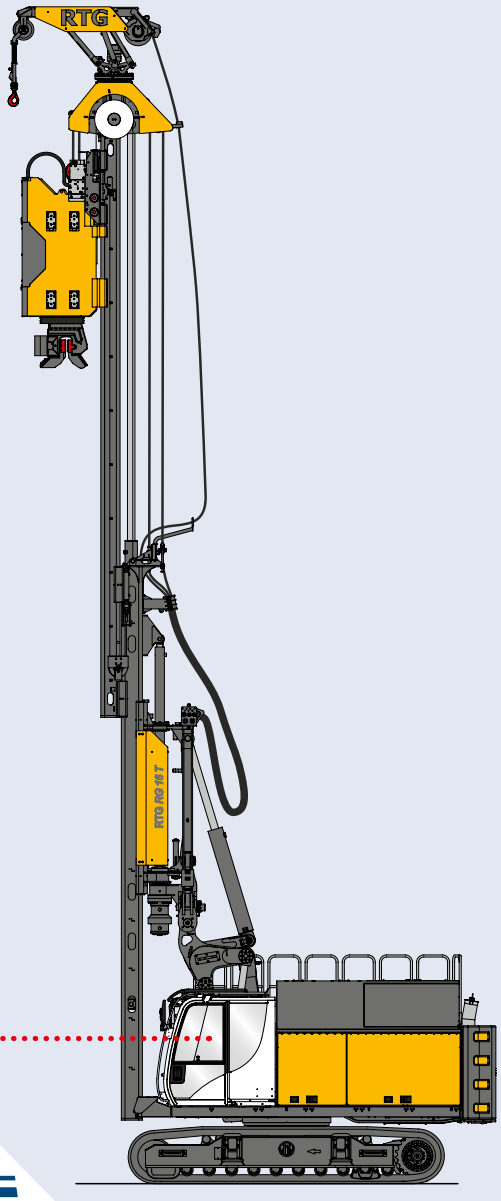

Serienausstattung | *Description*

Der SCA Bodenbeschaffenheitsassistent ist ein System, das anzeigt, wenn tragfähige Schichten im Boden erreicht werden.

Diese Information wird mittels überschneidenden N- und EV-Grafen in einer separaten Anzeige des B-Tronic Arbeitsbildschirms dargestellt.

Das System kann optional in allen RG Mäklergeräten mit Rüttleranbau implementiert werden.

The SCA Soil Condition Assistant is a soil indication system to confirm the reaching of the bearing layers.

The information is displayed by overlapping N-value and EV-value graphs in a special window of the B-Tronic operating screen.

The system can optionally be implemented in all RG piling rigs with vibrator attachment.

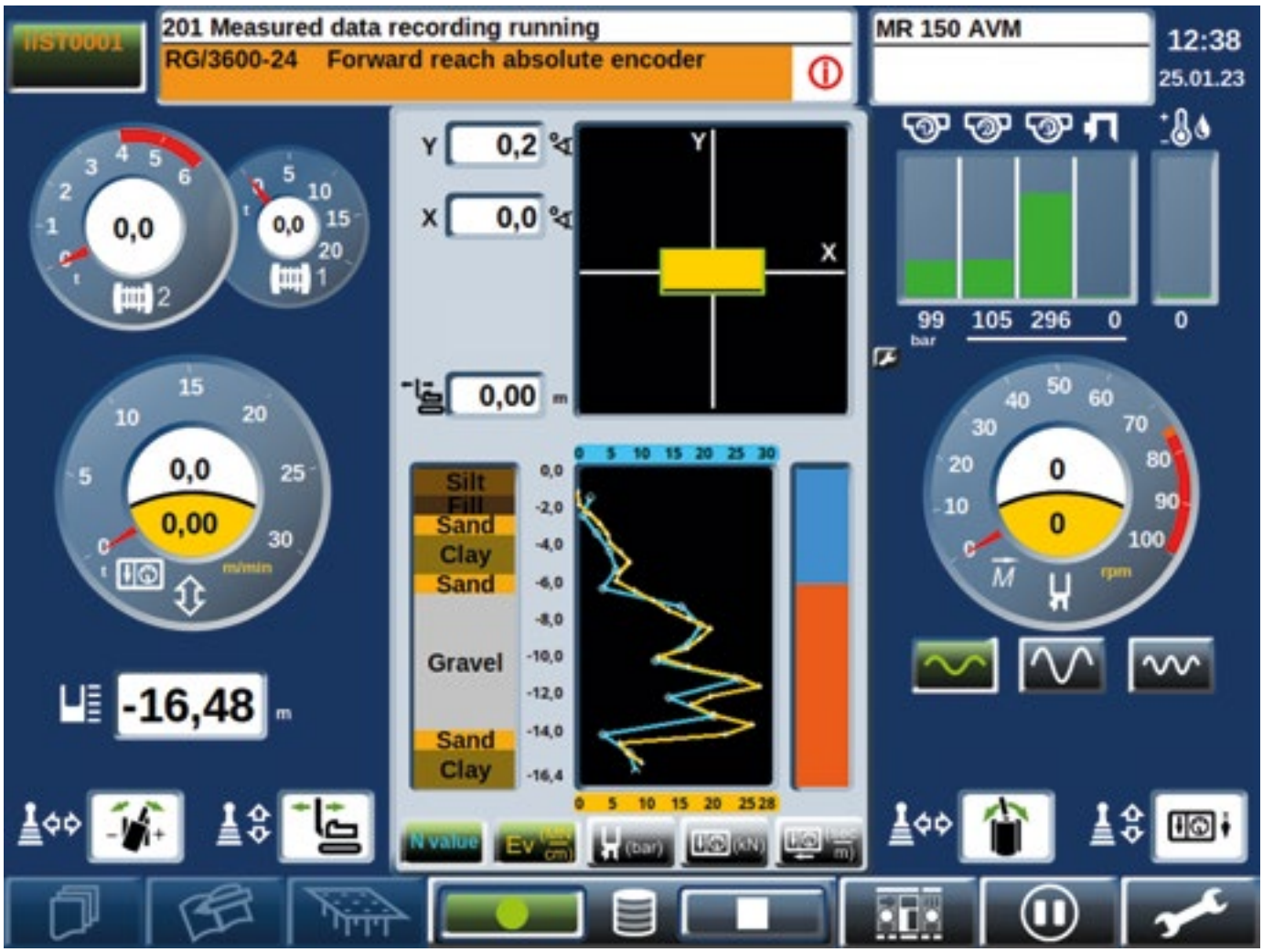

SCA | © BAUER Maschinen GmbH 08/2025

Spotlights

- Systemvoreinstellung durch Eingabe der Bodenprofildaten
- Live-Aufzeichnung der Durchörterung verschiedener Bodenschichten
- Übertragung auf das B-Tronic System
- Aufzeichnung der erkannten Bodeneigenschaften während des Einbaus der Spundwandbohlen
- Information über das Erreichen tragfähiger Bodenschichten
- Anzeige des erkannten Bodenwiderstandes
- Datenauswertung über B-report
- Echtzeitprüfung des erkannten Spundwandeinbaus

- *Pre-setting of the system by implementing soil profile data*
- *Live recording of the penetration of different soil layers*
- *Transmission to the B-Tronic system*
- *Recording of the recognized soil features during installation of the sheet piles*
- *Information when stable bearing layer has been reached*
- *Indication of recognized soil resistance*
- *Data evaluation via B-report*
- *Live proof that the recognized sheet piles have been installed*

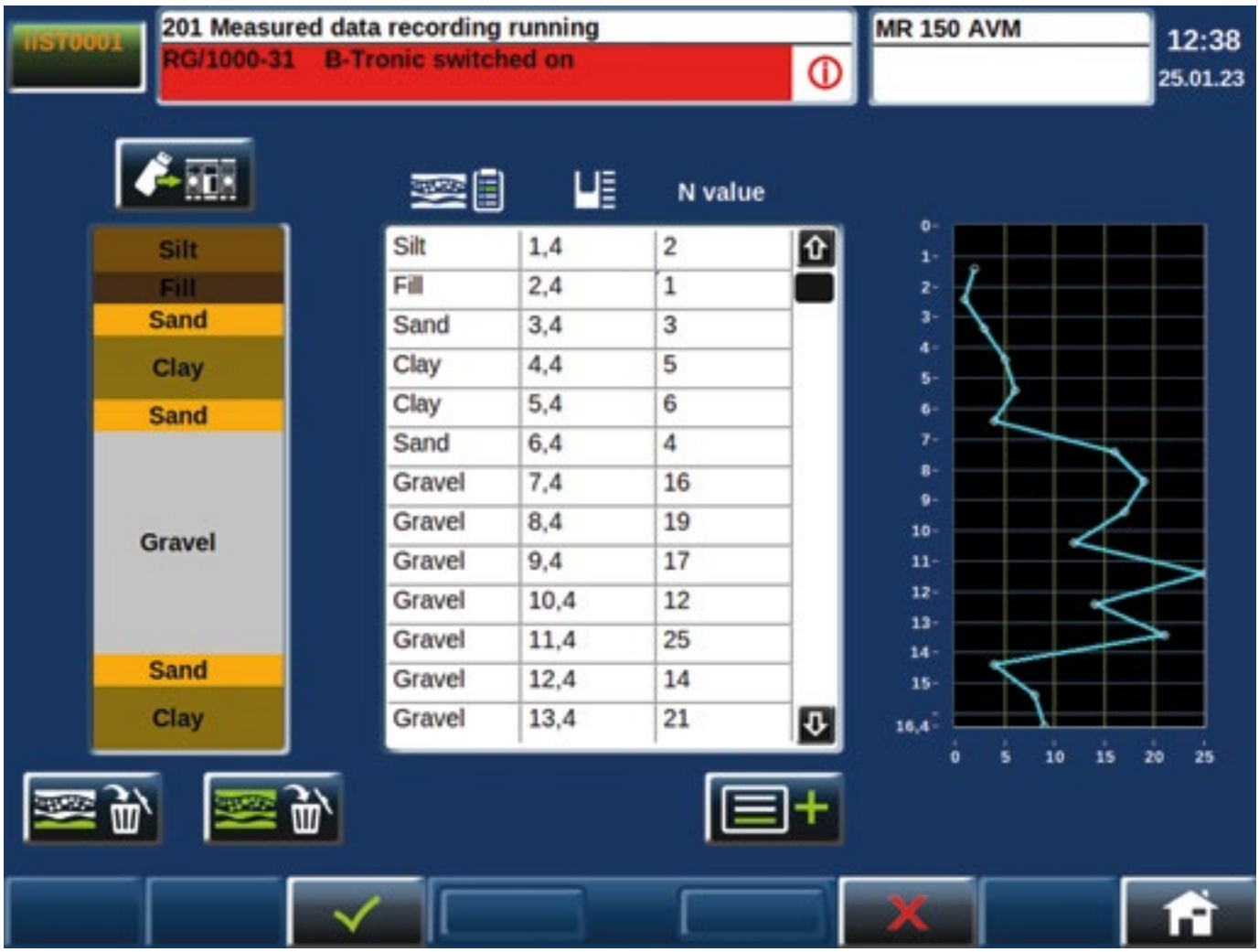

International Service Hotline
+800 1000 1200*

+49 8252 97-2888
BMA-Service@bauer.de
*toll-free number, where available

24/7

RTG Rammtechnik

BAUER Maschinen GmbH
BAUER-Strasse 1
86529 Schrobenhausen
Germany
Phone: +49 8252 97-0
rtg@bauer.de
www.rtg-rammtechnik.de

Konstruktionsentwicklungen und Prozessverbesserungen können Aktualisierungen und Änderungen von Spezifikation und Materialien ohne vorherige Ankündigung oder Haftung erforderlich machen. Die Abbildungen enthalten möglicherweise optionale Ausstattung und zeigen nicht alle möglichen Konfigurationen. Diese Angaben und die technischen Daten haben ausschließlich Informationscharakter. Irrtum und Druckfehler vorbehalten.

Design developments and process improvements may require the specification and materials to be updated and changed without prior notice or liability. Illustrations may include optional equipment and not show all possible configurations. These and the technical data are provided as indicative information only, with any errors and misprints reserved.

905.953.1+2 08/2025